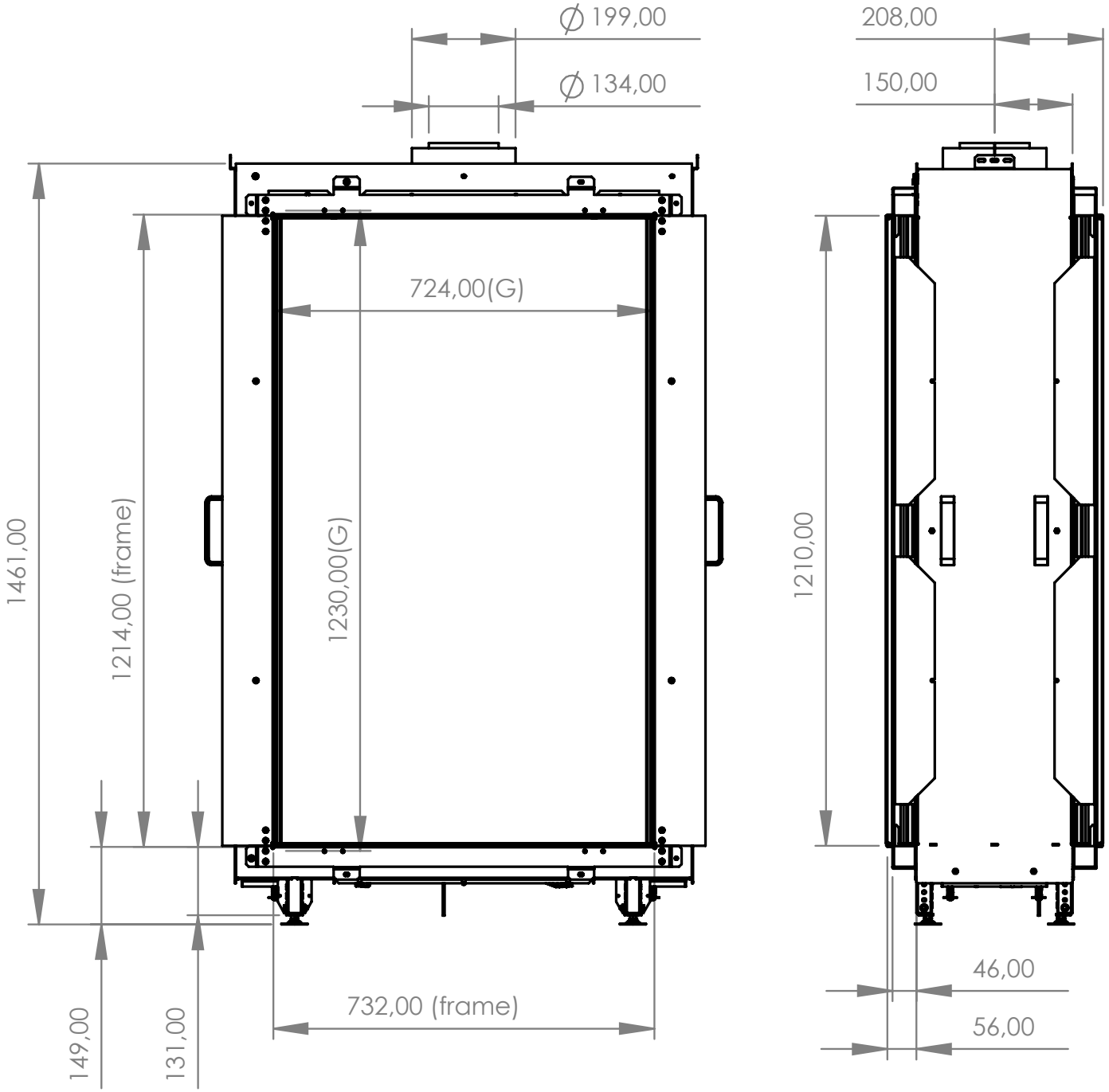
∅ 199,00
∅ 134,00
208,00
150,00
724,00(G)
1461,00
1214,00 (frame)
1230,00(G)
1210,00
46,00
56,00
732,00 (frame)
149,00
131,00

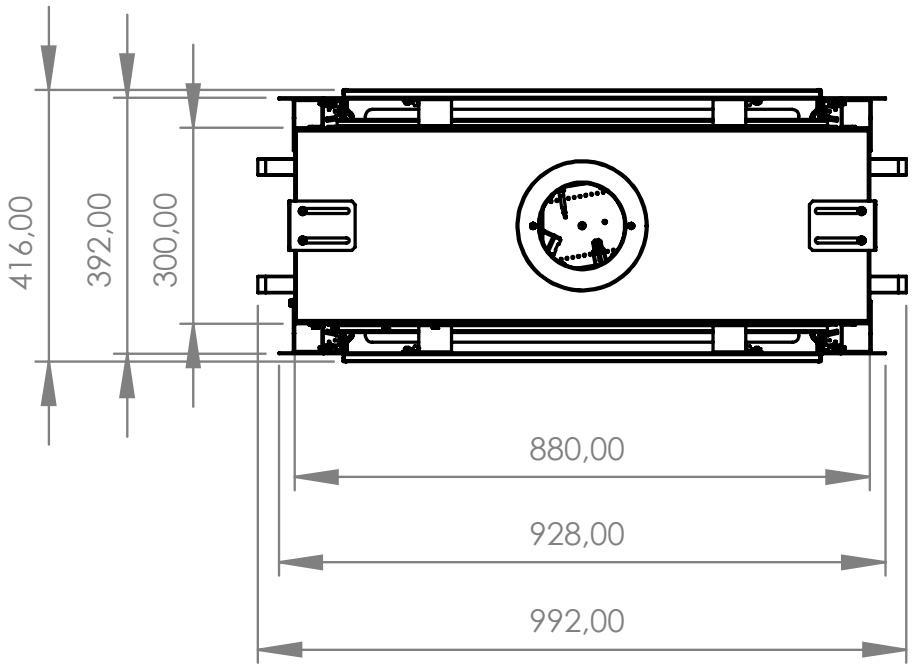
416,00
392,00
300,00
880,00
928,00
992,00