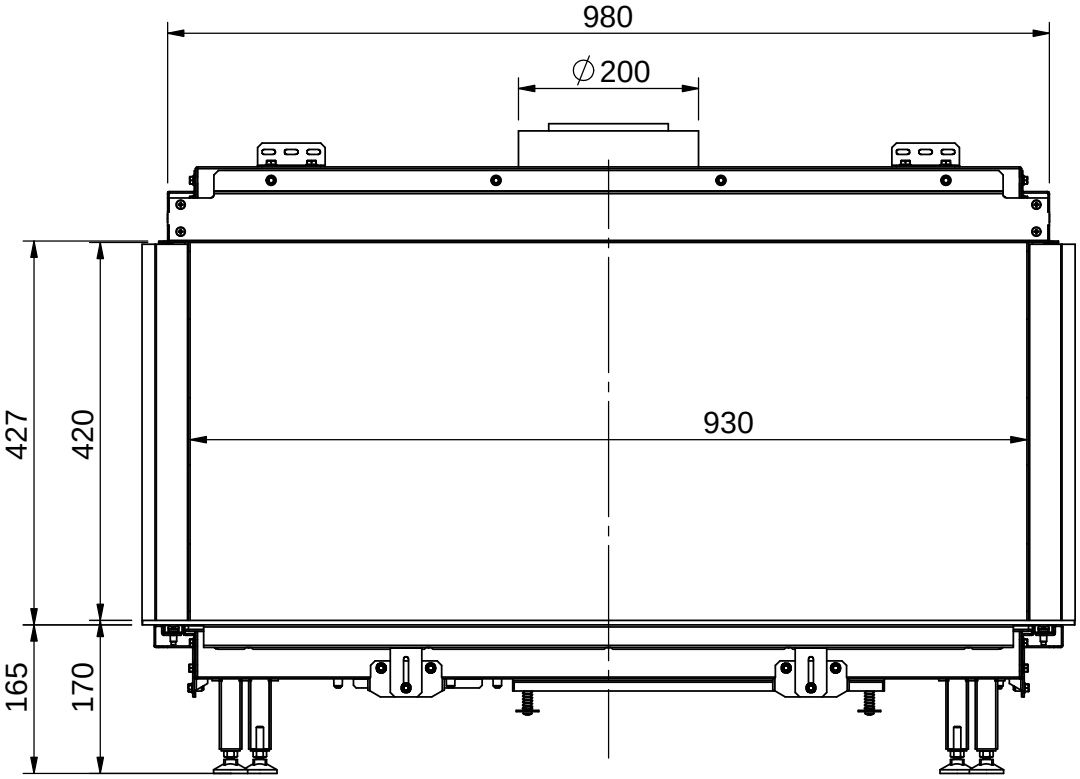
980
∅200
930
427
420
165
170

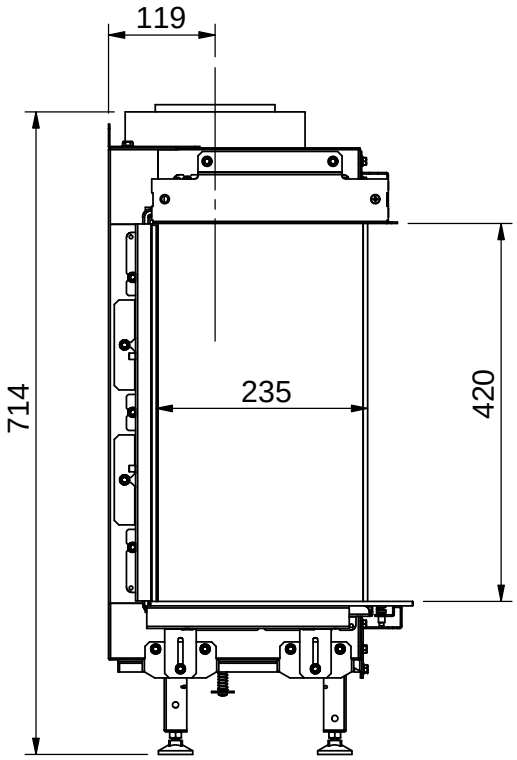
119
714
235
420

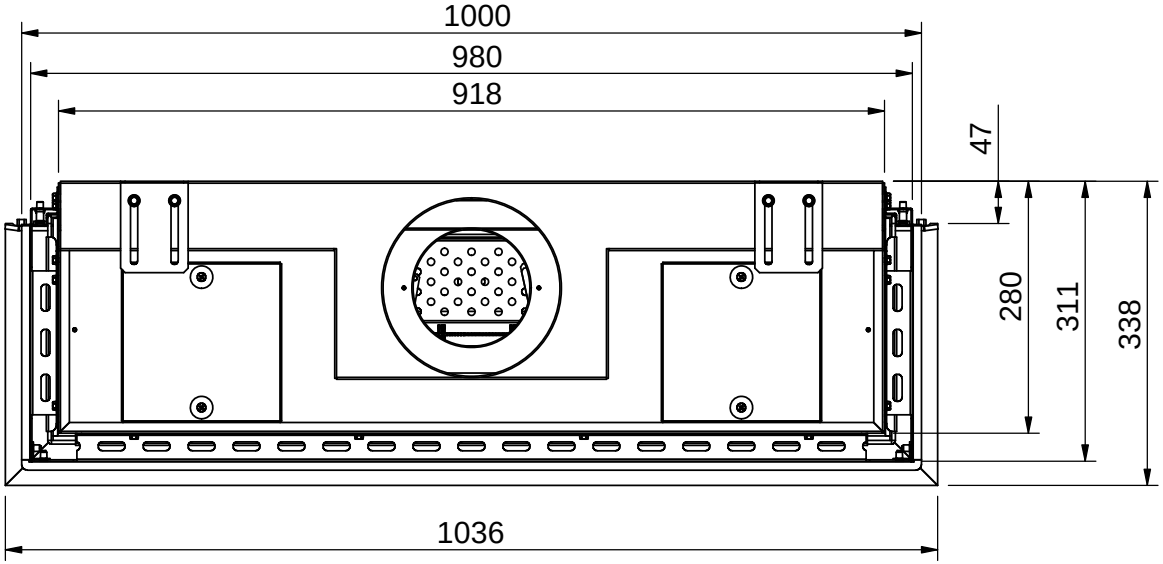
1000
980
918
47
280
311
338
1036